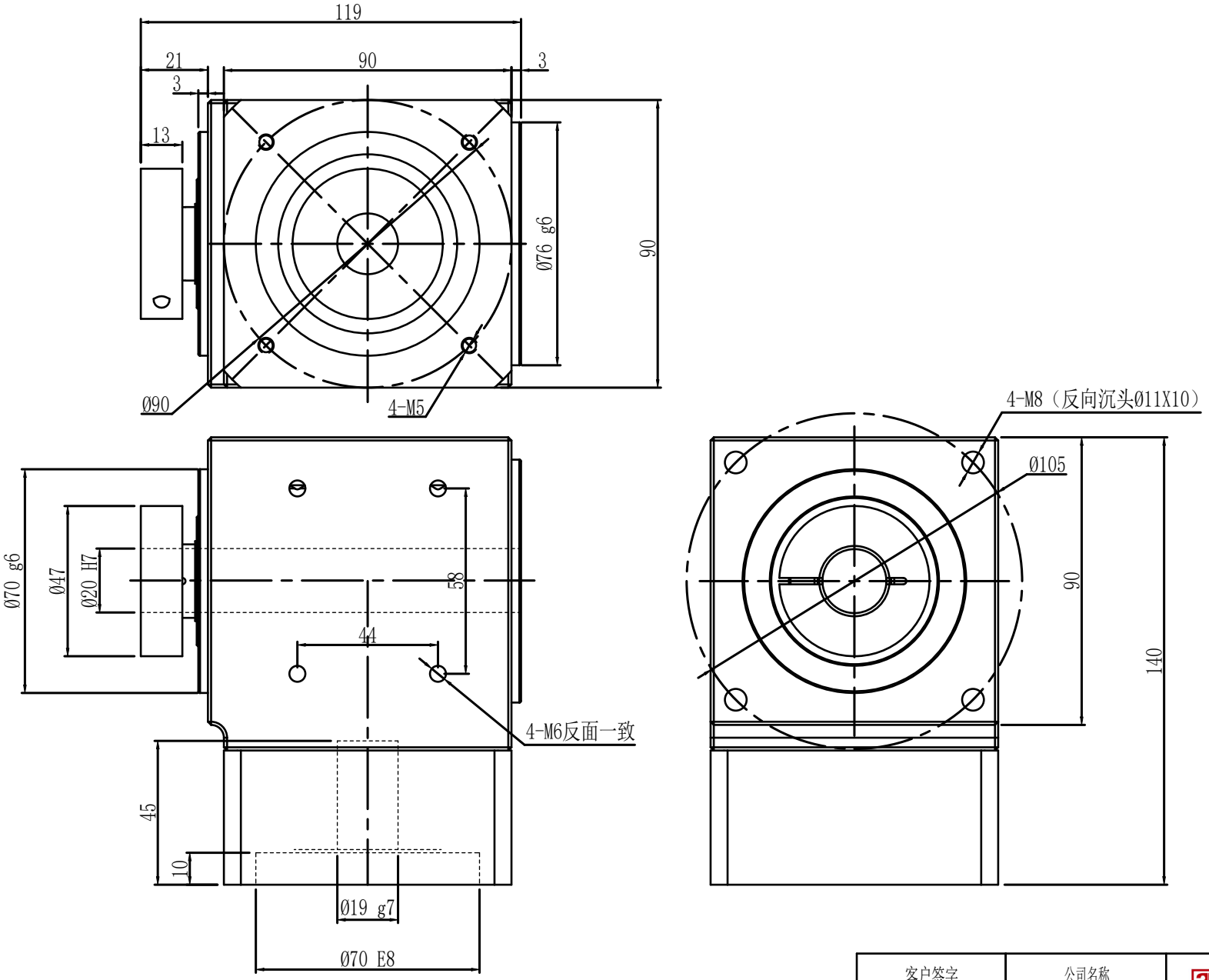

性能参数：

减速比：1:2/3/5

额定输出力矩：48/40/28 N.m

最大加速力矩：2.5倍额定扭矩

额定输入转速：1500 rpm

容许径向力：1050 N

容许轴向力：550 N

回程间隙：≤0.5 arcmin

使用寿命：＞20000 h

使用温度：-10℃~80℃

借通用件登记	
描　图	
校　描	
旧底图总号	
签　字	
日　期	

客户签字 Customer's Signature	公司名称 Company name	3F FAMED 锋桦 锋桦传動科技（江苏）有限公司 锋桦传動設備（上海）有限公司 台灣锋桦科技有限公司
	图名 Drawing name	行星减速机Planetary gearbox: ZR090-K
设计 Design: 刘建勇	服务热线 Service hotline	400-8040-668 / QQ:4008040668
复核 Recheck:	網址/邮箱Website/email	www.fht.tw / www.3fgearmotor.com fht@fht.tw / sales@3fgearmotor.com
日期 Date: 2025/03/05	電話/传真Tel./Fax	021-39948832 /021-39948836

J01.1.01.010